Rainmaker Select
Rainmaker Select 580 3jet
Acabado: **blanco/cromo** ref.: **24001400**

Descripción

Características

- tipo de chorro Rain, Rainflow, Mono
- caudal Rain 17 l/min a 3 bar
- caudal Mono 20 l/min a 3 bar
- caudal chorro de cascada 17 l/min a 3 bar
- el control de las 3 zonas de chorro debe realizarse a través de 3 válvulas o bien de un inversor con 3 salidas
- plato de ducha blanco fácil de limpiar
- material de plato de ducha: cristal de seguridad
- se puede desmontar el plato de ducha para fácil limpieza

Detalles del artículo

Precio con IVA	55.139,44 MXN

Tecnología

Quick Clean

XXL Performance

Premios de diseño

iF DESIGN AWARD 2015

reddot award 2015 winner

Ilustración del producto
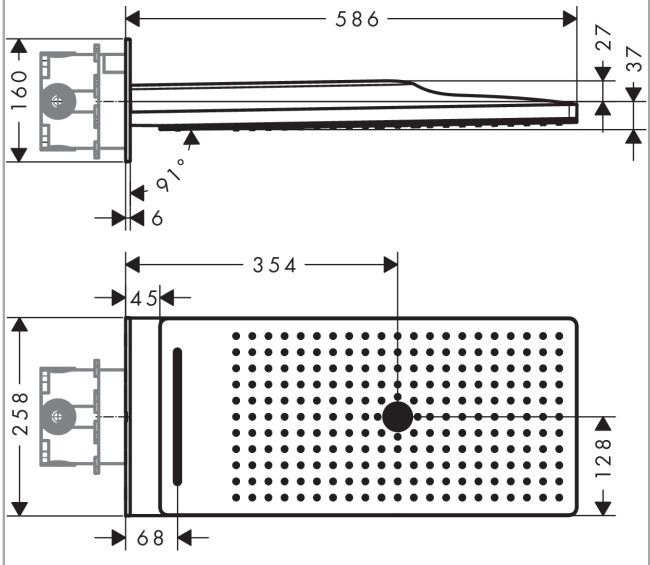
Dibujo a escala